Rolltore

Kasten-Rolltor	KT55 ALU	KT77 ALU
Kasten-Rollgitter	KG80 ALU	

Unsere Rolltore sind die perfekte Schutzvorrichtung vor unbefugtem Zutritt auf Ihrem Grundstück und dienen ebenfalls als Wetterschutz. Sie sind platzsparend und sicher. Nebenbei integrieren sie sich durch eine vielfältige Farbauswahl sehr gut in das Gesamtbild und stören keinesfalls die Atmosphäre. Dank unseren aus qualitativ hochwertigen Aluminiumblechen gefertigten Aluminiumprofilen sind unsere Rolltore Widerstandsfähig gegen Abrieb und widrige Wetterbedingungen. Außerdem garantieren sie durch ihre einfache Bedienung ein hohes Komfortlevel und zeichnen sich dabei durch ihre Zuverlässigkeit aus.

van der Meer
Sonnenschutz Deutschland UG

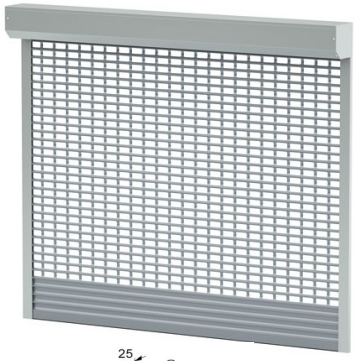

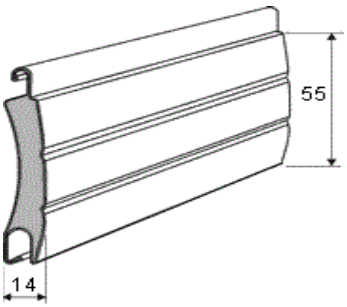

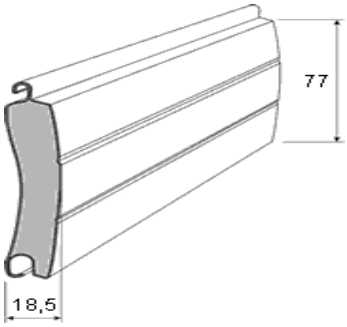

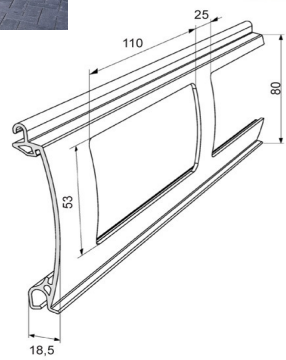

KT55 ALU

Höhe des Profils: 55 mm

Profilstärke: 14 mm

max. Fläche: 9,5 m²

max. Breite: 4 m

max. Höhe: 3 m

KT77 ALU

Höhe des Profils: 77 mm

Profilstärke:18,5 mm

max. Fläche: 15 m²

max. Breite: 4,6 m

max. Höhe: 4 m

KG80 ALU stranggepresst

Höhe des Profils: 80 mm

Profilstärke:18,5 mm

max. Fläche: 15 m²

max Breite: 4,5 m

max Höhe: 4 m

Rolltore-profilfarben	Farbnr.	weiß 01	grau 02	hellbeige 03	braun 04	creme 05	cremeweiß 07	tannengrün 08	teak 12	naturell 14	eiche 15	moosgrün 16	stahlblau 18	anthrazitgrau 19	dunkelbraun 23
Typ des Panzers	KT55 Alu	+	+	+	+	10%	+	10%	5%	+	10%	10%	10%	+	+
	KT77 Alu	+	+	+	+		10%	10%	5%	+		10%		+	+
	KG80 Alu	+	+	+	+										+
Kastengröße in mm	250 - 45°	+	+											+	+
	300 - 45°	+	+							+				+	+
	350 - 45°	+	+												+

Standard:

- Rohrmotor mit mechanischem Endschalter
- Abrollsicherung nach DIN EN 12604
- Panzer mit seitlicher Arretierung
- Aluminium-Endprofil, mit Gummi-Einlage

Optional:

- Rohrmotor mit manueller Notbedienung
- Funk-Rohrmotor mit mechanischem Endschalter
- Lichtschranken um die Sicherheit zu garantieren
- stranggepresste Alu-Endleiste mit Gummi
- Anrollsystem für bessere Einlauf des Rolltorprofils in die Führungsschienen zu gewährleisten

Ihr VSD-Händler:

van der Meer
Sonnenschutz Deutschland UG